1.UG-Decke, Betonierabschnitt-1
Achse Ac-C/1a-10'
untere Bewehrung

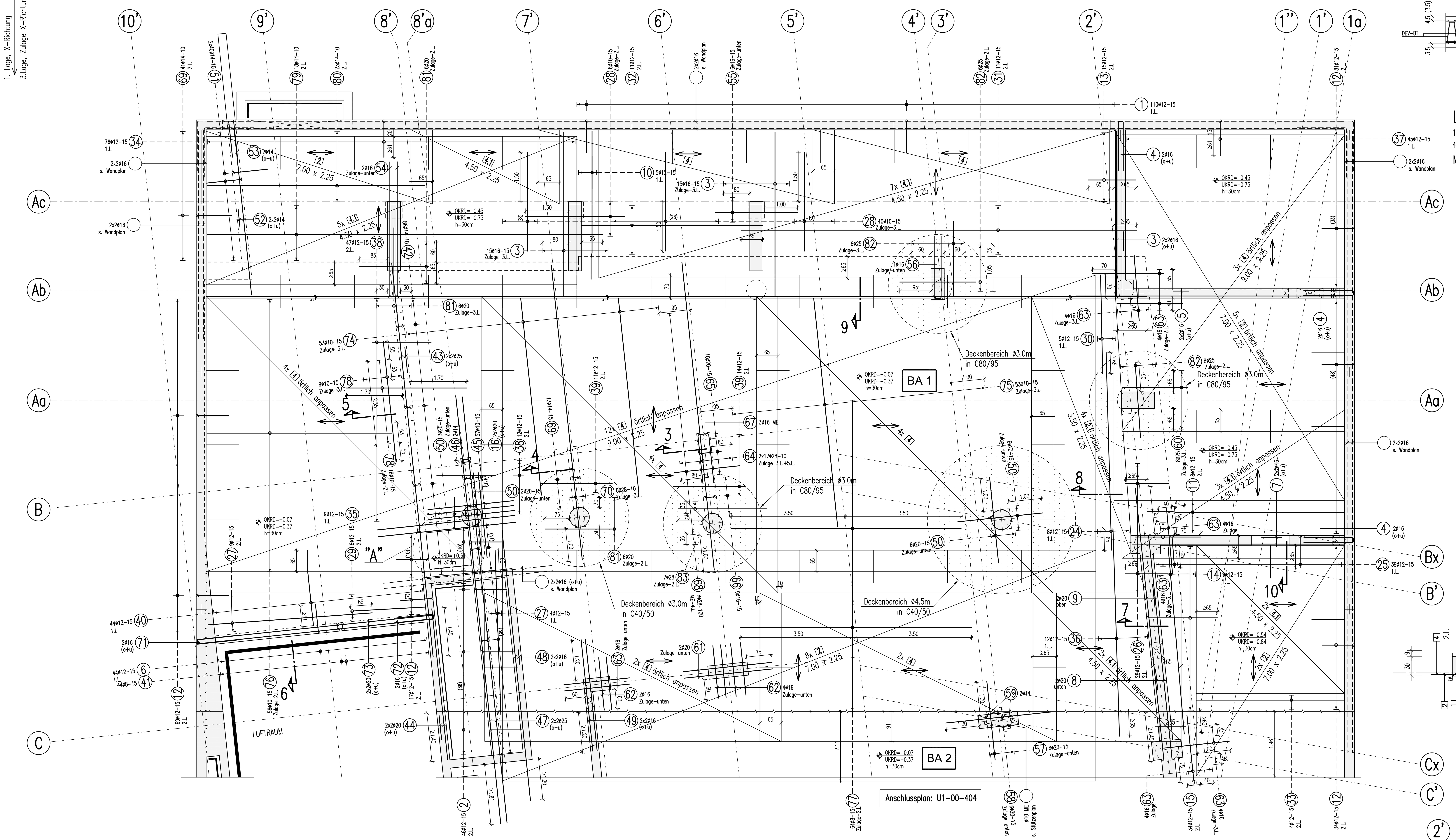

ANORDNUNG DER BEWEHRUNGSLAGEN

GB= Grundbewehrung= Li-Ma (ø12-15)

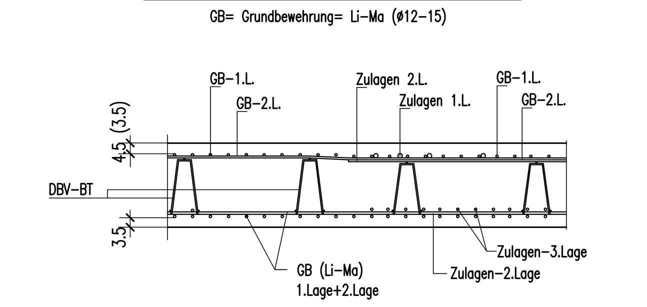

Listenmatten

18x [2] ø12.0 . 150 / 12.0 . 1000 / 7.00 . 2.25
43x [4] ø12.0 . 150 / 12.0 . 1000 / 9.00 . 2.25
M 1:200

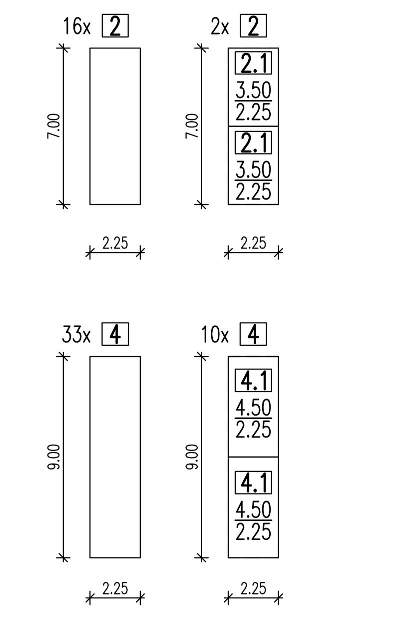

BIEGE- UND VERLEGEANWEISUNG

BIEGEROLLENDURCHMESSER d_{br} gemäß DIN 1045-1 : 2008-08 Tabelle 23

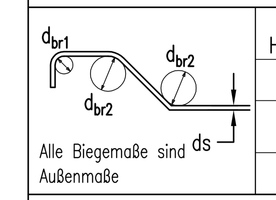

	d_{br1} Haken und Schlaufen		d_{br2} Aufbiegungen		
	d_s (mm)		seitliche Betondeckung		
Alle Biegemaße sind Außenmaße	≤16	>20	>100 mm >7ds	>50 mm >3ds	≤50 mm ≤3ds
	4ds	7ds	10ds	15ds	20ds

Betonstahl: BSt 500 M+S (A)

Bauteil	Betongüte:	Expositionsklasse:	Betondeckung C_{nom}	
Decke-Tiefgarage	C30/37, C40/50 C80/95	XC3, XD1, XF1	35 unten	45 oben
Decke-sonstige Bereiche	C 30/37	XC1, XC3	35	

Dieser Plan ist nur gültig in Verbindung mit:
Schalplan: 5-TWP-XX-SP-U1-00-001-XX-F-B
5-TWP-XX-SP-U1-00-004-XX-F-B 17.06.2015.

Der Rissbreitennachweiß wurde mit fct,eff=0.5xfctm (28d) für abfließende Hydratationwärme geführt.

(1) 110ø12 L=2.12 m; 22 / 95	(2) 46ø12 L=2.10 m; 20 / 95	(3) 34ø16 L=5.00 m; 500	(4) 6ø16 L=3.15 m; 15 / 150	(5) 4ø16 L=8.10 m; 810	(6) 44ø12 L=1.92 m; 22 / 85	(7) 4ø16 L=6.40 m; 640
(8) 2ø20 L=6.80 m; 680	(9) 2ø20 L=8.30 m; 830	(10) 5ø12 L=4.50 m; 370 65 15	(11) 8ø12 L=5.95 m; 510 70 15	(12) 201ø12 L=2.09 m; 19 / 95	(13) 15ø12 L=1.45 m; 145	(14) 9ø12 L=5.70 m; 570
(15) 34ø12 L=3.00-3.52 m; 50 / 67 / 183-235	(16) 4ø20 L=4.20 m; 420	(17) 9ø10 L=1.93 m; 23 / 85	(18) 9ø10 L=1.43 m; 23 / 60	(19) 9ø12 L=1.88 m; 90 / 20 56 22	(20) 9ø12 L=2.03 m; 23 / 90	(21) 9ø12 L=1.60 m; 20 / 140
(22) 9ø12 L=1.71 m; 56 / 115	(23) 32ø12 L=1.25 m; 125	(24) 8ø12 L=6.00 m; 600	(25) 39ø12 L=1.69 m; 23 / 20 31 / 95	(26) 28ø12 L=1.30 m; 130	(27) 13ø12 L=5.00 m; 500	(28) 48ø10 L=3.00 m; 300
(29) 6ø12 L=2.25 m; 225	(30) 5ø12 L=3.00 m; 300	(31) 11ø12 L=12.00 m; 1200	(32) 11ø12 L=5.50 m; 550	(33) 4ø12 L=4.50 m; 450	(34) 76ø12 L=2.42 m; 22 / 110	(35) 9ø12 L=2.13 m; 23 / 95
(36) 16ø12 L=6.30 m; 630	(37) 45ø12 L=2.32 m; 22 / 105	(38) 59ø12 L=1.80 m; 65 15 65 / 15 20	(39) 25ø12 L=2.20 m; 65 25 65 / 25 40	(40) 44ø12 L=1.94-2.61 m; 129-196 / 65	(41) 44ø8 L=1.76 m; 16 / 80	(42) 86ø14 L=2.14 m; 14 / 100
(43) 4ø25 L=12.00 m; 1200	(44) 4ø20 L=4.60 m; 460	(45) 57ø10 L=1.90 m; 20 / 85	(46) 2ø14 L=2.30 m; 20 / 105	(47) 4ø25 L=13.00 m; 1300	(48) 4ø16 L=8.25 m; 825	(49) 4ø16 L=3.40 m; 340
(50) 17ø20 L=2.60 m; 260	(51) 80ø14 L=1.95 m; 90 / 105	(52) 4ø14 L=5.00 m; 500	(53) 2ø14 L=2.35 m; 110 / 15 / 110	(54) 2ø16 L=4.35 m; 25 / 410	(55) 6ø16 L=2.50 m; 250	(56) 1ø16 L=4.01 m; 21 / 190
(57) 6ø20 L=2.40 m; 240	(58) 6ø20 L=3.20 m; 320	(59) 2ø14 L=1.17 m; 105	(60) 8ø25 L=2.00 m; 200	(61) 2ø20 L=2.70 m; 270	(62) 6ø16 L=1.60 m; 160	(63) 26ø16 L=2.00 m; 200
(64) 34ø28 L=9.40 m; 940	(65) 10ø20 L=3.79 m; 29 / 175	(66) 9ø16 L=3.29 m; 29 / 150	(67) 3ø16 L=3.33 m; 33 / 150	(68) 8ø28 L=2.00 m; 200	(69) 54ø14 L=2.29 m; 19 / 105	(70) 6ø28 L=9.00 m; 900
(71) 2ø16 L=2.54 m; 120 / 14 / 120	(72) 2ø16 L=2.54 m; 14 / 120	(73) 4ø20 L=7.20 m; 720	(74) 53ø10 L=6.00 m; 600	(75) 53ø10 L=7.00 m; 700	(76) 56ø10 L=5.60 m; 560	(77) 64ø8 L=7.00 m; 700
(78) 27ø10 L=3.65 m; 365	(79) 18ø14 L=12.00 m; 1200	(80) 23ø14 L=6.60 m; 660	(81) 18ø20 L=2.10 m; 210	(82) 20ø25 L=2.30 m; 230	(83) 7ø28 L=2.70 m; 270	(84) ..ø.. L=.. m
(85) ..ø.. L=.. m	(86) ..ø.. L= .. m	(87) ..ø.. L= .. m	(88) ..ø.. L= .. m	(89) ..ø.. L= .. m	(90) ..ø.. L= .. m	(91) ..ø.. L= .. m

Freigabe
Am 09.07.2015. vom Prüfingenieur freigegeben.

Schnitt 10-10
M 1:25

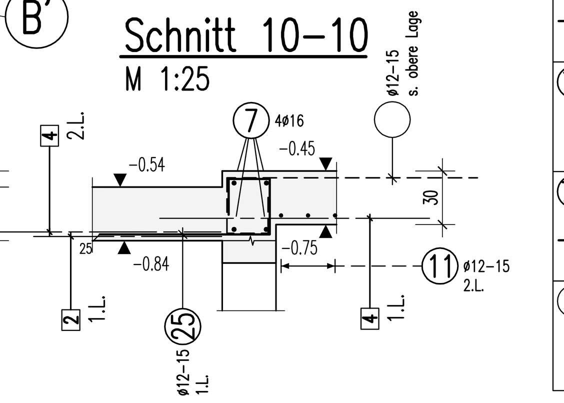

Detail-"A"
M 1:25

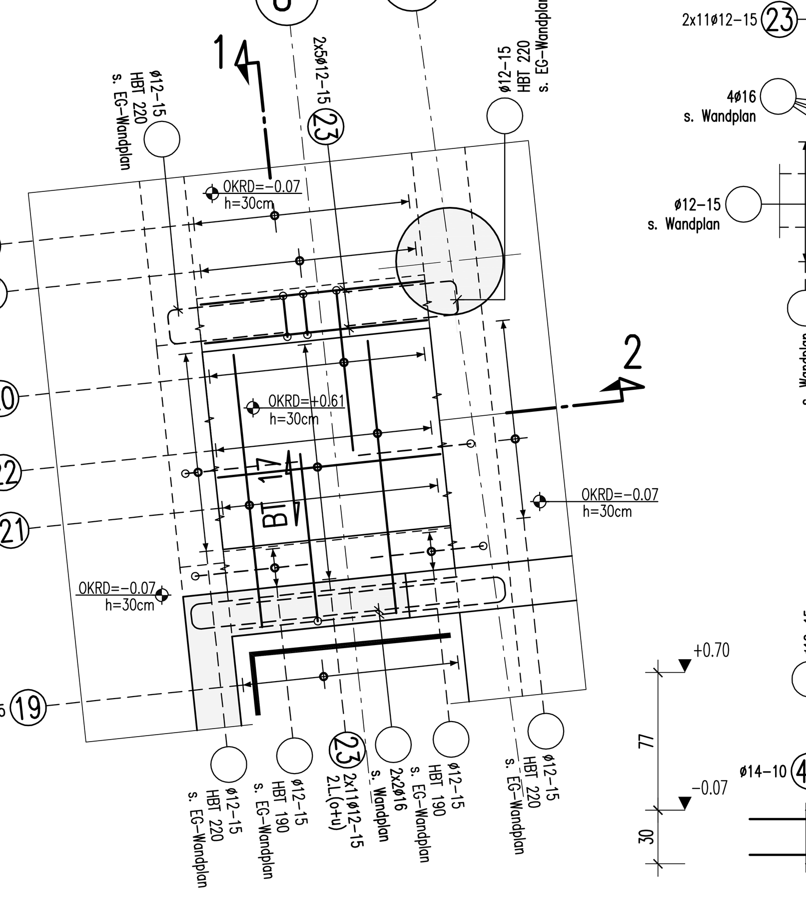

Schnitt 1-1
M 1:25

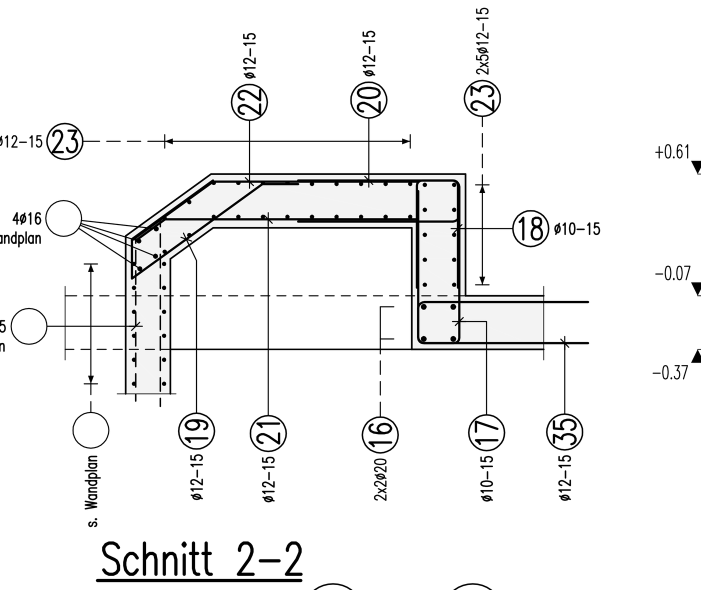

Schnitt 2-2
M 1:25

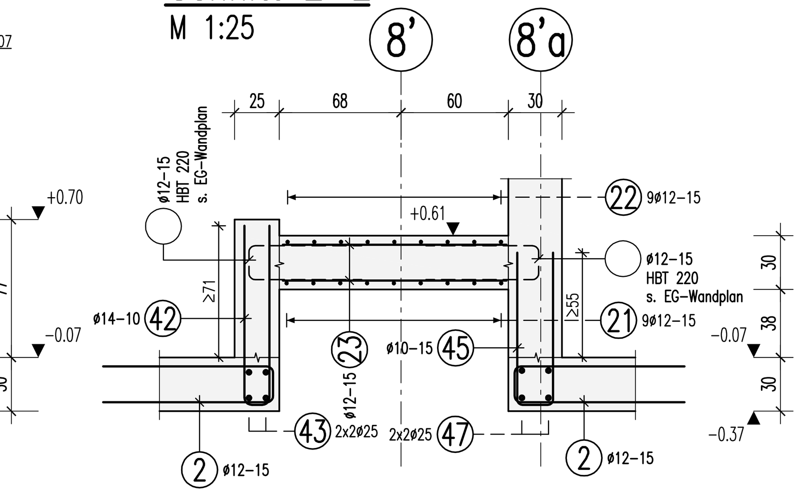

Unterstützungskörbe DBV

Verlegeanordnung (Deckendraufsicht)

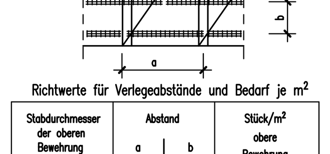

Richtwerte für Verlegeabstände und Bedarf je m²

Stabdurchmesser der oberen Bewehrung mm	Abstand a m	Abstand b m	Stück/m² obere Bewehrung
4,0 - 6,0	~2,0	~0,5	~1,0
6,5 - 12,0	~2,0	~0,7	~0.7

Begehen und Befahren leichter Bewehrungen über Bohlen.

Abstandhalter: DBV-BT

Anzahl der Körbe	Bezeichnung	Anzahl der Körbe	Bezeichnung
1	BT 17		

Abstandhalter

Decke d=30cm

BT 17

Schnitt 3-3
M 1:25

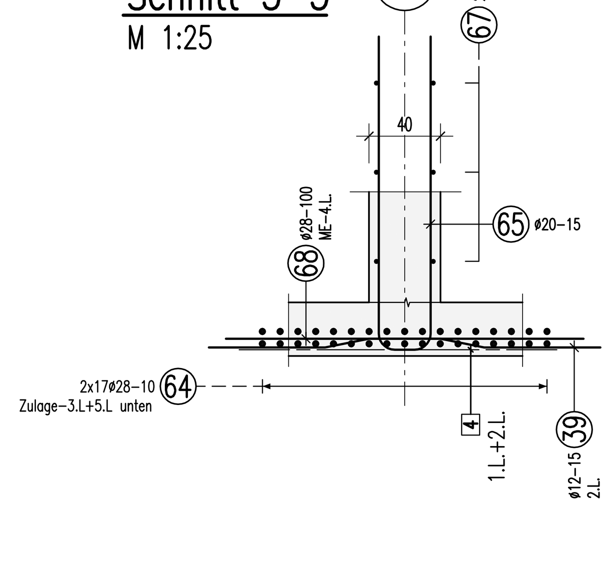

Schnitt 4-4
M 1:25

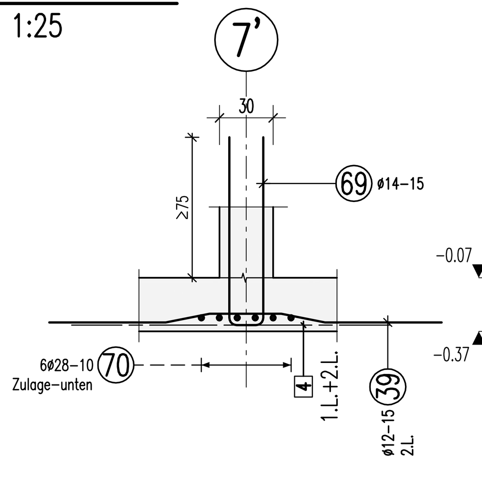

Schnitt 5-5
M 1:25

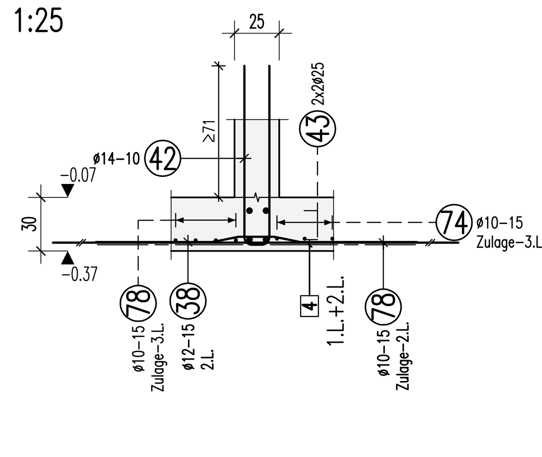

Schnitt 6-6
M 1:25

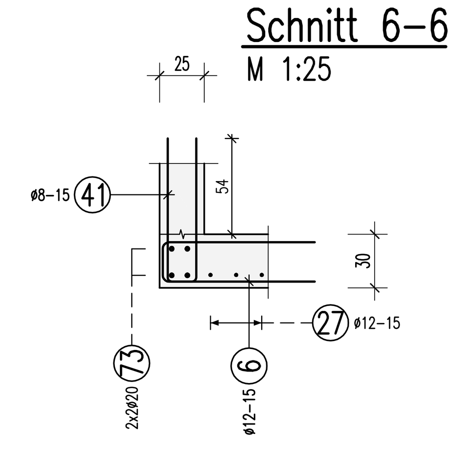

Schnitt 7-7
M 1:25

Schnitt 8-8
M 1:25

Schnitt 9-9
M 1:25

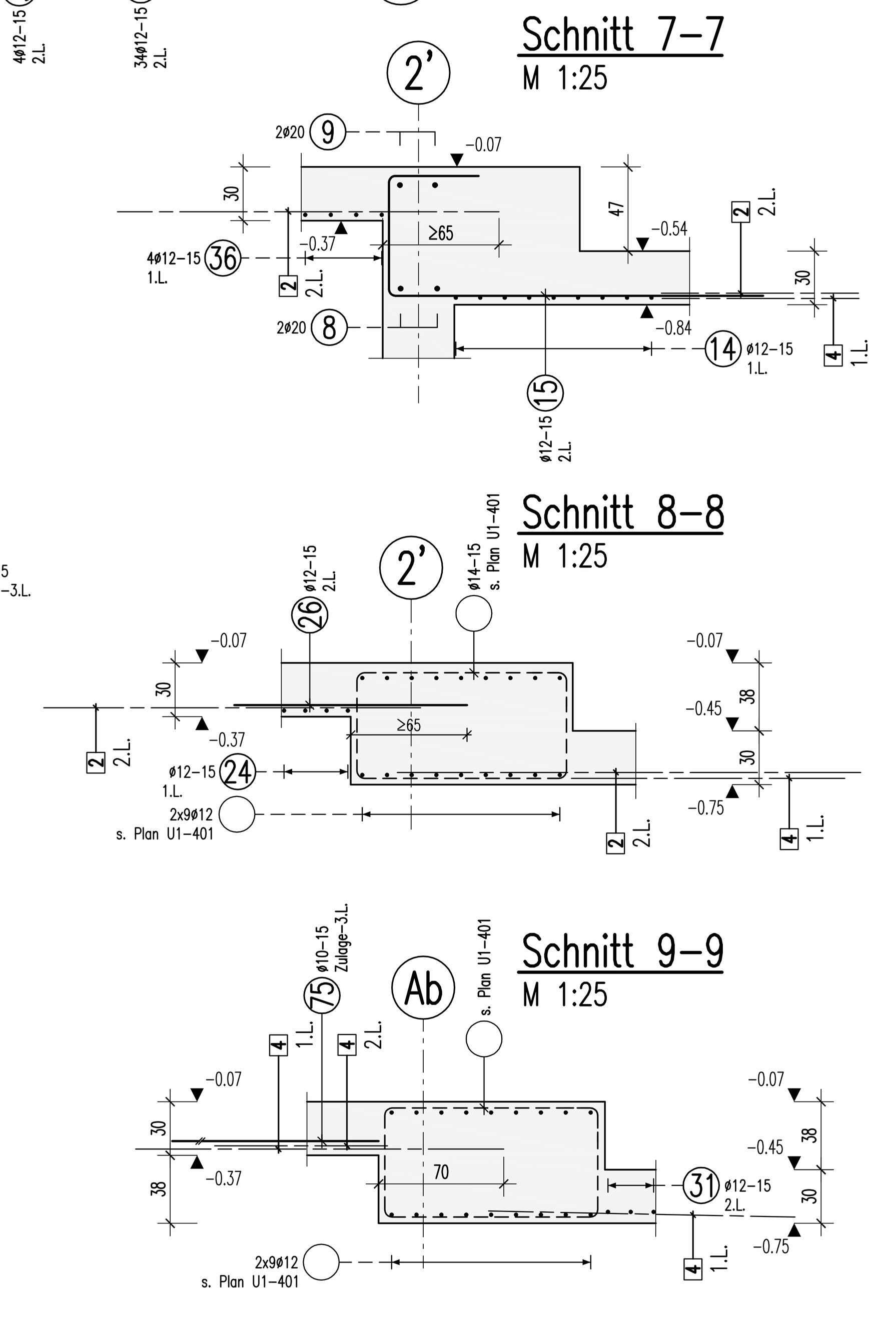

D			
C			
B			
A	ZP	16.07.2015.	Freigabe ohne Prüfeintragungen
0	ZP	06.07.2015.	Prüfeintragungen übernommen
	Name	Datum	Änderung

DATEINAME: 5-TWP-XX-BW-U1-00-402-XX-F-A FORMAT: DIN A0 118.9 x 84.1 cm

LPH	GEWERK			BAUKÖRPER		PLANTYP		GESCH.-BEREICH		DETAILS		FORTLAUFENDE NUMMER			WPL		STATUS	INDEX
5	T	W	P	X	X	B	W	U	1	0	0	4	0	2	X	X	F	A

UEBERSICHT:

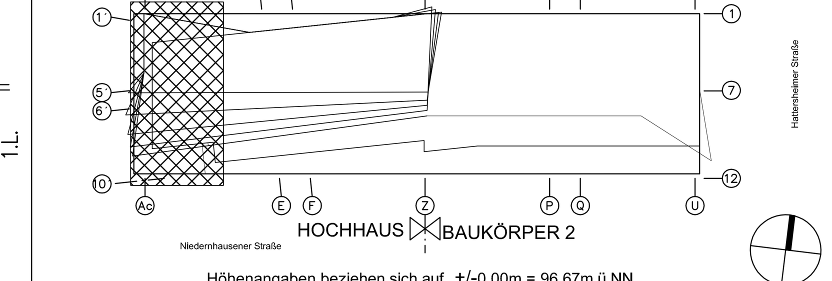

Höhenangaben beziehen sich auf +/-0.00m = 96.67m ü.NN

PROJEKT:	Wohn- und Geschäftsgebäude Praedium				
	STRASSE, HAUSNUMMER: Europa-Allee 101, 103		GEMEINDE, ORTSTEIL: 60327 Frankfurt am Main		
	GEMARKUNG: 16	FLUR: 224	FLURSTUECKE: 52; 53/1	GEZ.: ZP	GEPR.: MB / GES.: FS
LEISTUNGSPHASE:	Ausführungsplanung			DATUM: 16.06.15.	MASSSTAB: 1:50
PLANINHALT:	Bewehrungsplan, Decke über 1.UG, BA1, Achse Ac-C / 1a-10', untere Bewehrung				